Hansgrohe

4-hole rough / Mélangeur 4 trous baignoire / Batería 4 agujeros

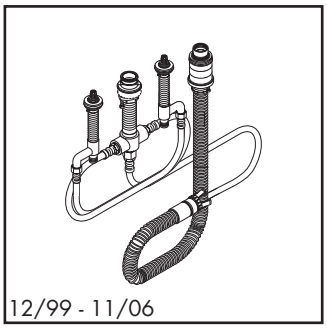

13444181

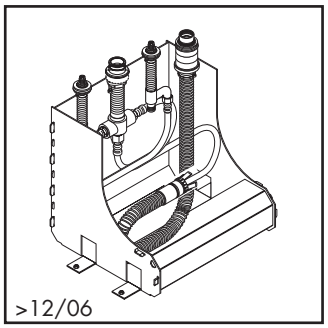

13444181

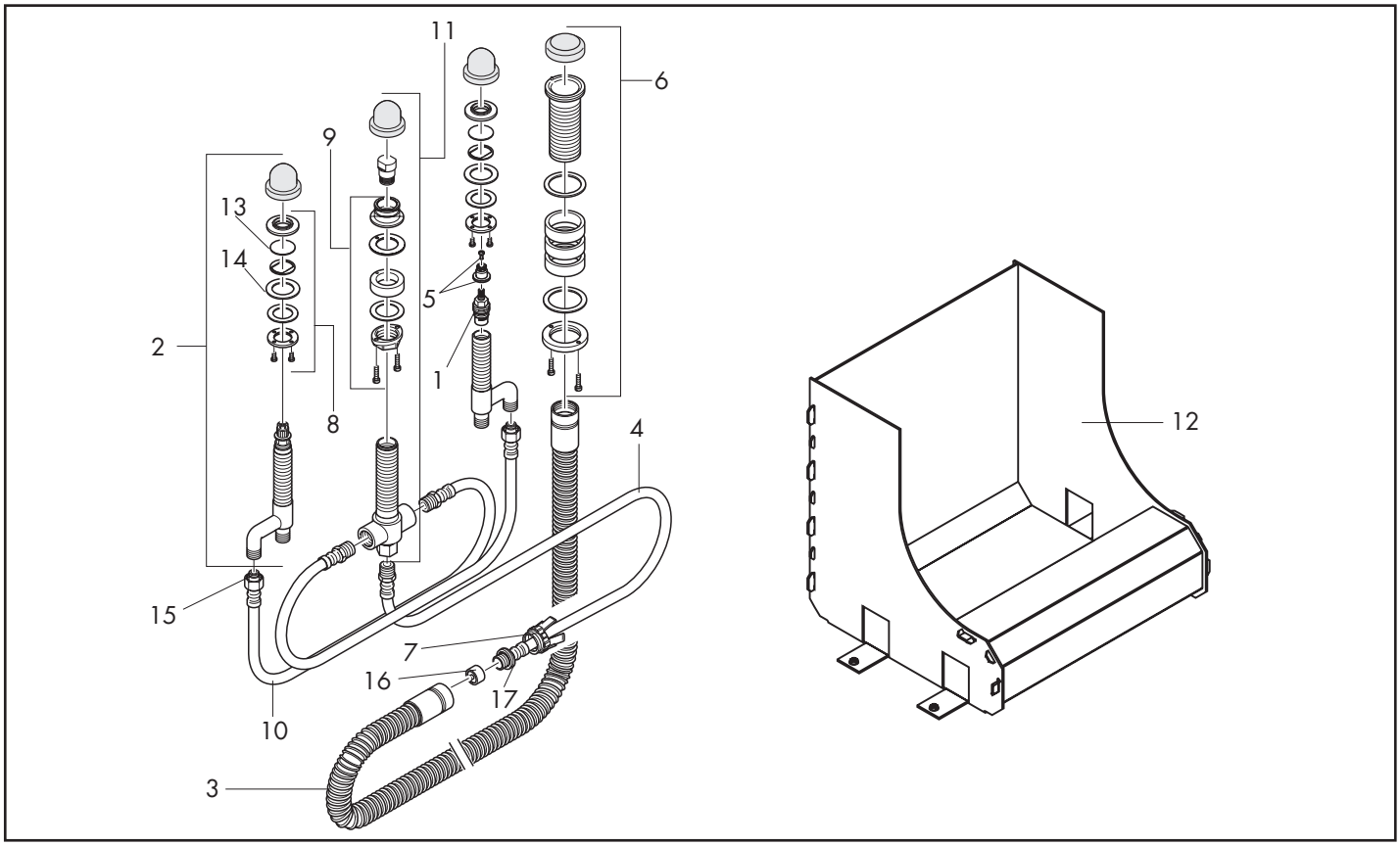

Pos.	Description	Description	Denominación	Nr./Nr./N°	
1	shut off unit, Elastop	mécanisme arrêt 1/2 Elastop	Montura Elastop	94149000	
2	stop valve	robinett d'arrêt	Válvula completa	92944000	
3	Secuflex hose 2 m	Secuflex tube fléxible 2 m	Flexo 2 m	94108000	
4	pressure hose	flexible pression	Flexible conexión	94174000	
5	handle fixing set	entraineur + vis	Anclaje para mando	94184000	
6	fixing set for Secuflex	fixation Secuflex	Set de fijación completo Secuflex	96072000	
7	expended nut for Secuflex	écrou à ailettes pour Secuflex	Pieza fijación Secuflex	96074000	
8	fixing set for shut off unit	fixation pour robinet d'arrêt	Set de fijación completo para montura	96078000	
9	fixing set for 4 hole bath mixer spout	fixation pour bec 4 trous	Set fijación	96080000	
10	pressure hose	flexible pression	Flexible conexión	96565000	
11	selector housing	inverseur	Inversor	96125000	
12	Secuflex box	Secuflex box	Secuflex box	28389000	
13	40x3 o-ring	joint torique 40x3	Junta toroidal 40x3	92634000	
14	lever collar	anneau plastique	Anillo plástico	97548000	
15	11x2 o-ring	joint torique 11x2	Junta toroidal 11x2	98127000	
16	plug	bouchon	Tapón	97568000	
17	27x2.5 o-ring	joint torique 27x2.5	Junta toroidal 27x2.5	98149000	

AXOR® hansgrohe

XX = Please see page 13.1 for finish
XX = Description des codes couleur page 13.1
XX = Para el código de acabados ver página 13.1